LogiLink BP0114 televizoriaus laikiklis 2,03 m (80") Juoda

Gamintojas: **LOGILINK** · Modelis: **BP0114** · EAN: **4052792060218** · Prekės kodas: **887024**

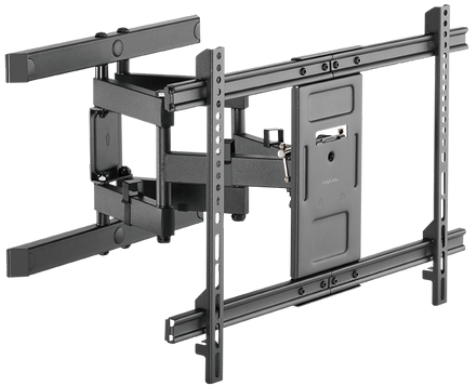

70,91 €

Kaina su PVM

Be PVM: **58,60 €**

Sandėlyje

Prekė internetu
Nuskenuokite kodą arba apsilankykite www.shopro.lt

Pagrindinės savybės

- ✓ Maksimalus svoris (tūris): 60 kg
- ✓ Mažiausias ekrano dydis: 94 cm (37") Didžiausias ekrano dydis: 2,03 m (80") Siena
- ✓ Montavimo sąsajos suderinamumas (min.): 200 x 200 mm Montavimo sąsajos suderinamumas (maks.): 600 x 400 mm
- ✓ Palaikomų ekranų skaičius: 1
- ✓ Pokrypio reguliavimas
- ✓ Akrilonitrilo butadieno stirenas (ABS), Plastikas, Plienas Juoda

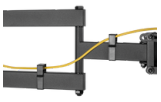

Aprašymas

A maximum of flexibility is ensured with the fully movable screen mounts. Depending on your needs, you can now pan and tilt the monitor. Ideal for office environments.

Techninė specifikacija

Montavimas	
Palaikomų ekranų skaičius	1
Didžiausias ekrano dydis	2,03 m (80")

Pateikta prekės informacija yra orientacinio pobūdžio. Techninės savybės, nuotraukos, aprašymai ir kaina gali keistis be išankstinio perspėjimo. Gamintojas ir pardavėjas neatsako už galimus duomenų neatitikimus ar tipografines klaidas. Prieš įsigyjant rekomenduojame pasitikrinti aktualią informaciją.

www.shopro.lt · info@shopro.lt · +370 693 39903

Montavimo tipas	Siena
Maksimalus svoris (tūris)	60 kg
Montavimo sąsajos suderinamumas (min.)	200 x 200 mm
Montavimo sąsajos suderinamumas (maks.)	600 x 400 mm
Mažiausias ekrano dydis	94 cm (37")
Suderinama su VESA sienos tvirtinimo sistema	200 x 200,300 x 200,300 x 300,400 x 200,400 x 400,400 x 300,600 x 400
Ergonomija	
Pokrypio reguliavimas	Taip
Posvyrio kampo intervalas	-15 - 3°
Pasukamas	-60 - 60°
Atstumas iki sienos (maks.)	42,8 cm
Atstumas iki sienos (min.)	7,7 cm
Konstrukcija	
Produkto spalva	Juoda
Korpuso medžiaga	Akrilonitrilo butadieno stirenas (ABS), Plastikas, Plienas
Techninė informacija	
Atitikties sertifikatai	RoHS
Pakuotės turinys	
Instrukcija	Taip
Svoris ir matmenys	
Plotis	428 mm
Gylis (maks.)	65 cm
Aukštis	425 mm
Logistikos duomenys	
Darniosios sistemos (DS) kodas	85299097

Dokumentai ir vaizdo įrašai

› Gaminio lankstinukas

Gamintojo ir saugos informacija

GAMINTOJAS

2direct GmbH
Langenstück 5, 58579 Schalksmühle, DE
info@2direct.de
2direct.de

PLATINTOJAS

MB KOMPIUTERIŲ GURU
V. Nagevičiaus g. 3, LT-08237 Vilnius
info@shopro.lt