Equip 650161 monitoriaus laikiklis arba stovas 81,3 cm (32") Stalas Juoda

Gamintojas: **EQUIP** · Modelis: **650161** · EAN: **4015867236031** · Prekės kodas: **884924**

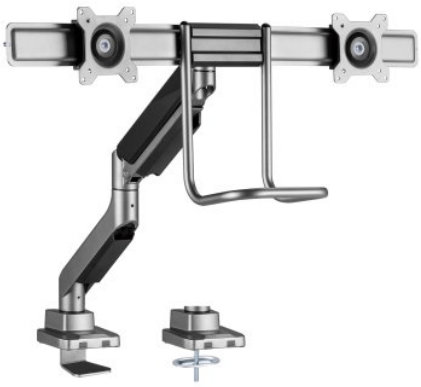

134,90 €

Kaina su PVM

Be PVM: **111,49 €**

Sandėlyje

Prekė internetu
Nuskenuokite kodą arba apsilankykite www.shopro.lt

Pagrindinės savybės

- ✓ Maksimalus svoris (tūris): 18 kg
- ✓ Mažiausias ekrano dydis: 43,2 cm (17") Didžiausias ekrano dydis: 81,3 cm (32")
- ✓ Palaikomų ekranų skaičius: 2
- ✓ Sąvarža / gnybtas Montavimo tipas: Stalas
- ✓ Montavimo sąsajos suderinamumas (maks.): 100 x 100 mm
- ✓ Dujinė spyruoklė Aukščio reguliavimas Pokrypio reguliavimas
- ✓ Geresnis kabelio valdymas
- ✓ Aliuminis, Plastikas, Nerūdijančiojo plieno Juoda






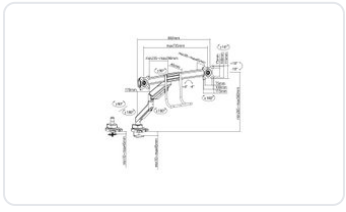



Pateikta prekės informacija yra orientacinio pobūdžio. Techninės savybės, nuotraukos, aprašymai ir kaina gali keistis be išankstinio perspėjimo. Gamintojas ir pardavėjas neatsako už galimus duomenų neatitikimus ar tipografines klaidas. Prieš įsigyjant rekomenduojame pasitikrinti aktualią informaciją.

www.shopro.lt · info@shopro.lt · +370 693 39903



Aprašymas

"The Equip 650161 17""-32"" Dual Monitor Desk Mount Bracket is a versatile and efficient solution for organizing your workspace. This adjustable mount is designed to accommodate monitors ranging from 17 inches to 32 inches in size, providing flexibility for various display setups.

With a sturdy and durable construction, this desk mount bracket ensures stability and security for your monitors. The dual-arm design allows for independent movement of each monitor, offering customizable viewing angles and optimal ergonomic positioning. This feature is particularly useful for multitasking or collaborative work environments.

Whether you're a professional requiring a dual-monitor setup for enhanced productivity or a gamer seeking an immersive experience, this desk mount bracket is designed to meet your needs. Upgrade your workspace with the 17""-32"" Dual Monitor Desk Mount Bracket for a streamlined and efficient computing environment."

Techninė specifikacija

Montavimas	
Palaikomų ekranų skaičius	2
Didžiausioji keliamoji galia (vieno ekrano)	9 kg
Didžiausias ekrano dydis	81,3 cm (32")
Montavimo tipas	Stalas
Maksimalus svoris (tūris)	18 kg
Mažiausias ekrano dydis	43,2 cm (17")
Montavimo sąsajos suderinamumas (min.)	75 x 75 mm
Montavimo sąsajos suderinamumas (maks.)	100 x 100 mm
Montavimas	Sąvarža / gnybtas
Suderinama su VESA sienos tvirtinimo sistema	75 x 75,100 x 100 mm
Ergonomija	
Aukščio reguliavimas	Taip
Aukščio reguliavimo tipas	Dujinė spyruoklė
Pokrypio reguliavimas	Taip
Posvyrio kampo intervalas	-10 - 10°
Sukiojamas	Taip
Pasukamas	-10 - 10°
Rotacija	Taip
Sukimosi kampas	360°

Pateikta prekės informacija yra orientacinio pobūdžio. Techninės savybės, nuotraukos, aprašymai ir kaina gali keistis be išankstinio perspėjimo. Gamintojas ir pardavėjas neatsako už galimus duomenų neatitikimus ar tipografines klaidas. Prieš įsigyjant rekomenduojame pasitikrinti aktualią informaciją.

www.shopro.lt · info@shopro.lt · +370 693 39903

Geresnis kabelio valdymas	Taip
Konstrukcija	
Produkto spalva	Juoda
Korpuso medžiaga	Aliuminis, Plastikas, Nerūdijančiojo plieno
Svoris ir matmenys	
Plotis	850 mm
Ilgis	640 mm
Aukštis	690 mm
Svoris	6,4 kg
Pakuotės duomenys	
Pakuotės plotis	435 mm
Pakuotės gylis	325 mm
Pakuotės aukštis	160 mm
Paketo svoris	7,55 kg
Pakuotės turinys	
Pridėti sraigtai	Taip
Instrukcija	Taip
Kitos savybės	
Atitikties sertifikatai	REACH, RoHS
Logistikos duomenys	
Pagrindinės (išorinės) dėžės plotis	435 mm
Pagrindinės (išorinės) dėžės ilgis	325 mm
Pagrindinės (išorinės) dėžės aukštis	160 mm
Pagrindinės (išorinės) dėžės bendrasis svoris	7,55 kg
Gaminių skaičius pagrindinėje (išorinėje) dėžėje	1 vnt
Kilmės šalis	Kinija
Darniosios sistemos (DS) kodas	8529909090
Tvarumas	
Tvarumo reikalavimų laikymasis	Taip

Pateikta prekės informacija yra orientacinio pobūdžio. Techninės savybės, nuotraukos, aprašymai ir kaina gali keistis be išankstinio perspėjimo. Gamintojas ir pardavėjas neatsako už galimus duomenų neatitikimus ar tipografines klaidas. Prieš įsigyjant rekomenduojame pasitikrinti aktualią informaciją.

Dokumentai ir vaizdo įrašai

- Naudojimo instrukcija
- Gaminio lankstinukas
- Atitikties deklaracija
- Vaizdo įrašas objects.icecat.biz/objects/117529411_42527565.mp4

Gamintojo ir saugos informacija

GAMINTOJAS

Digital Data Communications GmbH
Im Defdahl 10 F, D-44141 Dortmund, DE
digital-data.de

PLATINTOJAS

MB KOMPIUTERIŲ GURU
V. Nagevičiaus g. 3, LT-08237 Vilnius
info@shopro.lt

Saugos dokumentai

- Atitikties deklaracija