Bosch Optiline Wood Circular Saw Blades

Gamintojas: **BOSCH** · Modelis: **2608640596** · EAN: **3165140193900** · Prekės kodas: **796687**

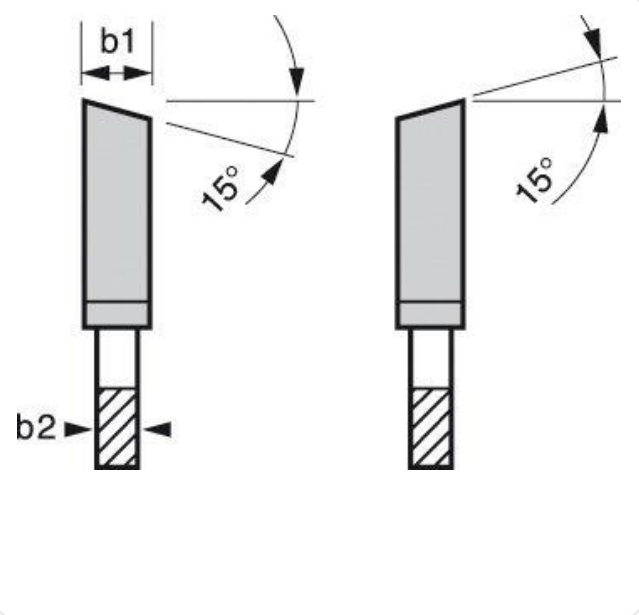

33,90 €

Kaina su PVM

Be PVM: **28,02 €**

Sandėlyje

Prekė internetu
Nuskenuokite kodą arba apsilankykite www.shopro.lt

Pagrindinės savybės

- ✓ Suitable for materials: Wood
- ✓ 16 cm
- ✓ Brand compatibility: Bosch
- ✓ 1 pc(s)

Aprašymas

The Optiline Wood Circular Saw Blade delivers precise quality cuts in all types of wood. Its high-quality precision-ground carbide teeth enable clean cuts, while its base blade made of dimensionally stable SK5 hardened steel (> 40 HRC) ensures accuracy. Furthermore, the blade´s expansion slots lower vibration during use, which dampens noise and reduces heat development. Use this saw blade in all types of wood and wooden materials. It is compatible with hand-held, mitre, sliding mitre and table saws. Depending on the number of teeth, different results can be achieved with all Optiline Wood Circular Saw Blades, which feature ATB (Alternate Top Bevel) tooth geometry: when equipped with a high tooth count, the blade delivers clean cuts, whereas a low number of teeth guarantees solid and efficient cuts.

Techninė specifikacija

Features	
Suitable for materials	Wood
Blade diameter	16 cm
Brand compatibility	Bosch
Packaging data	
Package weight	320 g
Packaging content	

Pateikta prekės informacija yra orientacinio pobūdžio. Techninės savybės, nuotraukos, aprašymai ir kaina gali keistis be išankstinio perspėjimo. Gamintojas ir pardavėjas neatsako už galimus duomenų neatitikimus ar tipografines klaidas. Prieš įsigyjant rekomenduojame pasitikrinti aktualią informaciją.

www.shopro.lt · info@shopro.lt · +370 693 39903

Quantity per pack	1 pc(s)
Matmenys ir svoris	
Svoris	1,33kg

Gamintojo ir saugos informacija

GAMINTOJAS

Bosch

PLATINTOJAS

MB KOMPIUTERIŲ GURU

V. Nagevičiaus g. 3, LT-08237 Vilnius

info@shopro.lt

Pateikta prekės informacija yra orientacinio pobūdžio. Techninės savybės, nuotraukos, aprašymai ir kaina gali keistis be išankstinio perspėjimo. Gamintojas ir pardavėjas neatsako už galimus duomenų neatitikimus ar tipografines klaidas. Prieš įsigyjant rekomenduojame pasitikrinti aktualią informaciją.