# Bosch Optiline Wood Circular Saw Blades

Gamintojas: **BOSCH** · Modelis: **2608640436** · EAN: **3165140314459** · Prekės kodas: **794939**

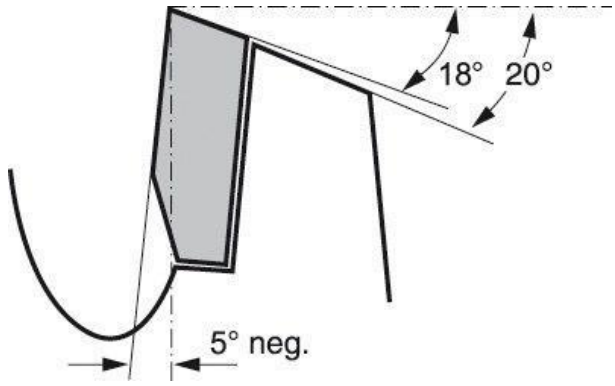


**63,90 €**

Kaina su PVM

Be PVM: **52,81 €**

**Sandėlyje**

**Prekė internetu**
Nuskenuokite kodą arba apsilankykite www.shopro.lt

## Pagrindinės savybės

- ✓ Suitable for materials: Wood
- ✓ 25.4 cm
- ✓ Number of teeth: 60
- ✓ Brand compatibility: Bosch
- ✓ 1 pc(s)

## Aprašymas

The Optiline Wood Circular Saw Blade delivers precise quality cuts in all types of wood. Its high-quality precision-ground carbide teeth enable clean cuts, while its base blade made of dimensionally stable SK5 hardened steel (> 40 HRC) ensures accuracy. Furthermore, the blade´s expansion slots lower vibration during use, which dampens noise and reduces heat development. Use this saw blade in all types of wood and wooden materials. It is compatible with hand-held, mitre, sliding mitre and table saws. Depending on the number of teeth, different results can be achieved with all Optiline Wood Circular Saw Blades, which feature ATB (Alternate Top Bevel) tooth geometry: when equipped with a high tooth count, the blade delivers clean cuts, whereas a low number of teeth guarantees solid and efficient cuts.

## Techninė specifikacija

| Features | |
|---|---|
| Suitable for materials | Wood |
| Blade diameter | 25.4 cm |
| Number of teeth | 60 |
| Thickness | 1.4 mm |
| Cutting width | 2 mm |
| Brand compatibility | Bosch |

Pateikta prekės informacija yra orientacinio pobūdžio. Techninės savybės, nuotraukos, aprašymai ir kaina gali keistis be išankstinio perspėjimo. Gamintojas ir pardavėjas neatsako už galimus duomenų neatitikimus ar tipografines klaidas. Prieš įsigyjant rekomenduojame pasitikrinti aktualią informaciją.

www.shopro.lt · info@shopro.lt · +370 693 39903

| Packaging content | |
|---|---|
| Quantity per pack | 1 pc(s) |
| **Matmenys ir svoris** | |
| Svoris | 1,72kg |

## Gamintojo ir saugos informacija

GAMINTOJAS

**Bosch**

PLATINTOJAS

**MB KOMPIUTERIŲ GURU**
V. Nagevičiaus g. 3, LT-08237 Vilnius
info@shopro.lt