Asrock Intel Arc Pro B70 Creator DDR6 HDMI/3xDP - 32,768 MB

Gamintojas: **ASROCK** · Modelis: **90-GA6GZZ-00UANF** · EAN: **4711581492363** · Prekės kodas: **766526**

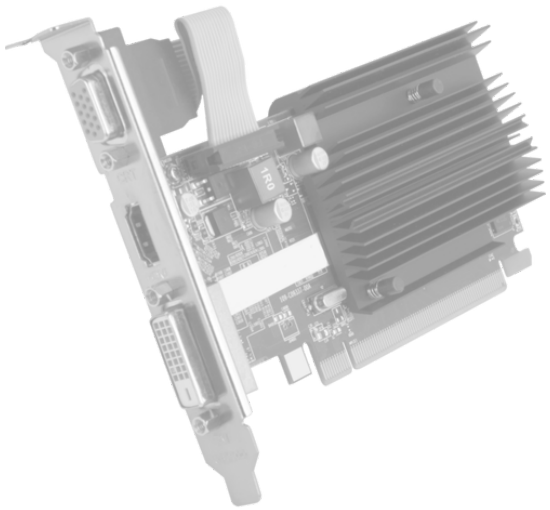

2 208,90 €

Kaina su PVM

Be PVM: **1 825,54 €**

Sandėlyje

Prekė internetu

Nuskenuokite kodą arba apsilankykite www.shopro.lt

Pagrindinės savybės

- ✓ Intel Arc Pro B70 grafinis procesorius
- ✓ 32 GB GDDR6 atmintis
- ✓ PCI Express 5.0 sąsaja
- ✓ 3 DisplayPort išėjimai
- ✓ Aktyvusis aušinimas

Aprašymas

ASRock Intel Arc Pro B70 Creator – tai vaizdo plokštė, pagrįsta Intel Arc Pro B70 grafiniu procesoriumi, priklausančiu Intel grafinių procesorių šeimai.

Joje įdiegta 32 GB GDDR6 diskretinės vaizdo plokštės atmintis, o prijungimas vyksta per PCI Express 5.0 sąsają.

- Grafinis procesorius: Intel Arc Pro B70
- Grafinių procesorių šeima: Intel
- Diskretinė vaizdo plokštės atmintis: 32 GB
- Vaizdo plokštės atminties tipas: GDDR6
- Sąsajos tipas: PCI Express 5.0
- DisplayPort prievadų skaičius: 3
- Aušinimo tipas: aktyvusis

Techninė specifikacija

Atmintis	
Diskrečiojo grafikos adapterio atmintis	32 GB
Grafikos adapterio atminties tipas	GDDR6
Procesorius	

Pateikta prekės informacija yra orientacinio pobūdžio. Techninės savybės, nuotraukos, aprašymai ir kaina gali keistis be išankstinio perspėjimo. Gamintojas ir pardavėjas neatsako už galimus duomenų neatitikimus ar tipografines klaidas. Prieš įsigyjant rekomenduojame pasitikrinti aktualią informaciją.

www.shopro.lt · info@shopro.lt · +370 693 39903

Grafikos procesorius	Intel Arc Pro B70
Grafikos procesoriaus šeima	Intel
Ryšys	
Sąsajos tipas	PCI Express 5.0
„DisplayPort“ kiekis	3
Konstrukcija	
Aušinimo tipas	Active
Matmenys ir svoris	
Matmenys (I × P × A)	27,00cm × 12,00cm × 4,00cm

Pateikta prekės informacija yra orientacinio pobūdžio. Techninės savybės, nuotraukos, aprašymai ir kaina gali keistis be išankstinio perspėjimo. Gamintojas ir pardavėjas neatsako už galimus duomenų neatitikimus ar tipografines klaidas. Prieš įsigyjant rekomenduojame pasitikrinti aktualią informaciją.

www.shopro.lt · info@shopro.lt · +370 693 39903